SoulLight

2026

2026 · Dış mekan | Outdoor

Dış Mekan Ürünleri

Ürün Kataloğu | Product Catalog

SoulLight Lighting & Projects

www.soullight.com.tr

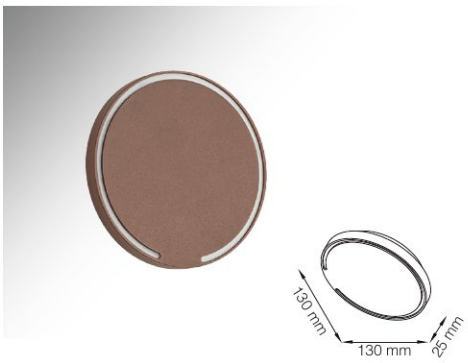

SLO200 YENİ new

Gerilim *Voltage*	Frekans *Frequency*	Aktif Güç *Active Power*	Işık Akısı *Luminous Flux*
220 V	50 Hz.	6 W	360 lm

Alüminyum gövde *Aluminium body* | CRI 80 | CRI 90 | 220-240V | IP 54 | DALI, Dim Seçeneğiyle *with DALI, Dim Options* | 3 Yıl *3 Years*

2700K 3000K 4000K 6500K

Gövde Rengi Seçenekleri *Body Color Options*: Siyah *Black*, Beyaz *White*, RAL 2013, ADB 941380 61CH

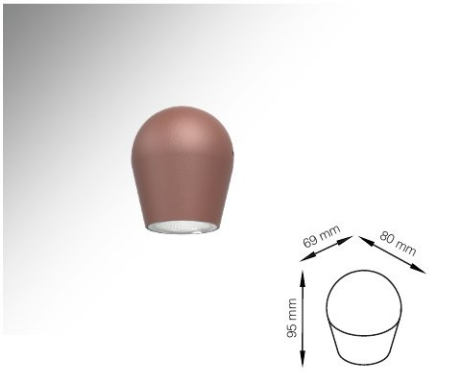

SLO201 YENİ new

Gerilim *Voltage*	Frekans *Frequency*	Aktif Güç *Active Power*	Işık Akısı *Luminous Flux*
220 V	50 Hz.	5 W	380 lm

Alüminyum gövde *Aluminium body* | CRI 80 | CRI 90 | 220-240V | IP 54 | DALI, Dim Seçeneğiyle *with DALI, Dim Options* | 3 Yıl *3 Years*

2700K 3000K 4000K 6500K

Gövde Rengi Seçenekleri *Body Color Options*: RAL 2013

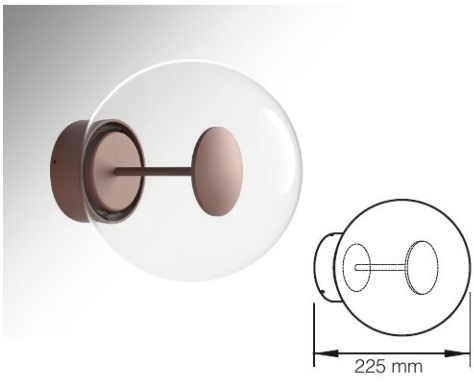

SLO202 YENİ new

Gerilim *Voltage*	Frekans *Frequency*	Aktif Güç *Active Power*	Işık Akısı *Luminous Flux*
220 V	50 Hz.	8 W	480 lm

Alüminyum gövde *Aluminium body* | CRI 80 | CRI 90 | 220-240V | IP 54 | DALI, Dim Seçeneğiyle *with DALI, Dim Options* | 3 Yıl *3 Years*

2700K 3000K 4000K 6500K

Gövde Rengi Seçenekleri *Body Color Options*: RAL 2013, ADB 941380 61CH, RAL 1019

**Katalogda yer alan tüm ölçü ve teknik değerler nominal değerler olup ±%10 tolerans gösterebilir.* | All dimensions and technical data provided in the catalogue are nominal values and may vary within a ±10% tolerance.



SLO203 YENİ new

Gerilim *Voltage*	Frekans *Frequency*	Aktif Güç *Active Power*	Işık Akısı *Luminous Flux*
220 V	50 Hz.	12 W	720 lm

Alüminyum gövde *Aluminium body* | CRI 80 | CRI 90 | 220-240V | IP 54 | DALI, Dim Seçeneğiyle *with DALI, Dim Options* | 3 Yıl *3 Years*

2700K 3000K 4000K 6500K

Gövde Rengi Seçenekleri *Body Color Options* ADB 941380 61CH



SLO204 YENİ new

Gerilim *Voltage*	Frekans *Frequency*	Aktif Güç *Active Power*	Işık Akısı *Luminous Flux*
220 V	50 Hz.	2 x 3 W	480 lm

Alüminyum gövde *Aluminium body* | CRI 80 | CRI 90 | 220-240V | IP 54 | DALI, Dim Seçeneğiyle *with DALI, Dim Options* | 3 Yıl *3 Years*

2700K 3000K 4000K 6500K

Gövde Rengi Seçenekleri *Body Color Options* Siyah *Black*



SLO204-1 YENİ new

Gerilim *Voltage*	Frekans *Frequency*	Aktif Güç *Active Power*	Işık Akısı *Luminous Flux*
220 V	50 Hz.	4 W	320 lm

Alüminyum gövde *Aluminium body* | CRI 80 | CRI 90 | 220-240V | IP 54 | DALI, Dim Seçeneğiyle *with DALI, Dim Options* | 3 Yıl *3 Years*

2700K 3000K 4000K 6500K

Gövde Rengi Seçenekleri *Body Color Options* Siyah *Black*

**Katalogda yer alan tüm ölçü ve teknik değerler nominal değerler olup ±%10 tolerans gösterebilir.* | All dimensions and technical data provided in the catalogue are nominal values and may vary within a ±10% tolerance.

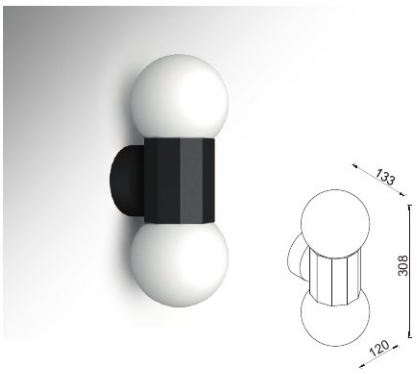

SLO205 YENİ new

Gerilim *Voltage*	Frekans *Frequency*	Aktif Güç *Active Power*	Işık Akısı *Luminous Flux*
220 V	50 Hz.	16 W	800 lm

Alüminyum gövde *Aluminium body* | CRI 80 | CRI 90 | 220-240V | IP 54 | DALI, Dim Seçeneğiyle *with DALI, Dim Options* | 3 Yıl *3 Years*

2700K 3000K 4000K 6500K

Gövde Rengi Seçenekleri *Body Color Options* Siyah *Black*



SLO206 YENİ new

Gerilim *Voltage*	Frekans *Frequency*	Aktif Güç *Active Power*	Işık Akısı *Luminous Flux*
220 V	50 Hz.	5 W	280 lm

Alüminyum gövde *Aluminium body* | CRI 80 | CRI 90 | 220-240V | IP 54 | DALI, Dim Seçeneğiyle *with DALI, Dim Options* | 3 Yıl *3 Years*

2700K 3000K 4000K 6500K

Gövde Rengi Seçenekleri *Body Color Options* Siyah *Black*



SLO207 YENİ new

Gerilim *Voltage*	Frekans *Frequency*	Aktif Güç *Active Power*	Işık Akısı *Luminous Flux*
220 V	50 Hz.	8 W	500 lm

Alüminyum gövde *Aluminium body* | CRI 80 | CRI 90 | 220-240V | IP 54 | DALI, Dim Seçeneğiyle *with DALI, Dim Options* | 3 Yıl *3 Years*

2700K 3000K 4000K 6500K

Gövde Rengi Seçenekleri *Body Color Options* Siyah *Black*

**Katalogda yer alan tüm ölçü ve teknik değerler nominal değerler olup ±%10 tolerans gösterebilir.* | All dimensions and technical data provided in the catalogue are nominal values and may vary within a ±10% tolerance.

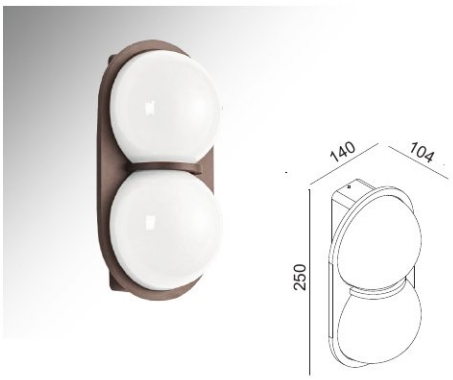

SLO208 YENİ new

Gerilim *Voltage*	Frekans *Frequency*	Aktif Güç *Active Power*	Işık Akısı *Luminous Flux*
220 V	50 Hz.	12 W	340 lm

Alüminyum gövde *Aluminium body* | CRI 80 | CRI 90 | 220-240V | IP 54 | DALI, Dim Seçeneğiyle *with DALI, Dim Options* | 3 Yıl *3 Years*

2700K 3000K 4000K 6500K

Gövde Rengi Seçenekleri *Body Color Options* ADB 941380 61CH

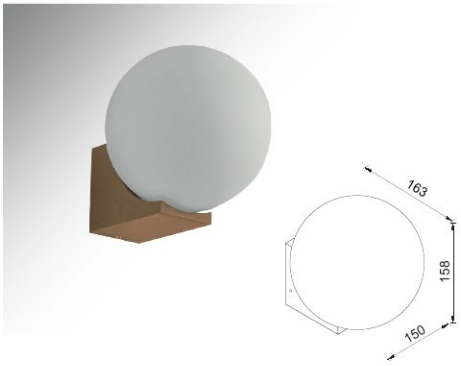

SLO209 YENİ new

Gerilim *Voltage*	Frekans *Frequency*	Duy *Lampholder*	Aktif Güç *Active Power*	Işık Akısı *Luminous Flux*
220 V	50 Hz.	G9	-	-

Alüminyum gövde *Aluminium body* | IP 54 | DALI, Dim Seçeneğiyle *with DALI, Dim Options* | 3 Yıl *3 Years*

Gövde Rengi Seçenekleri *Body Color Options* RAL 1019

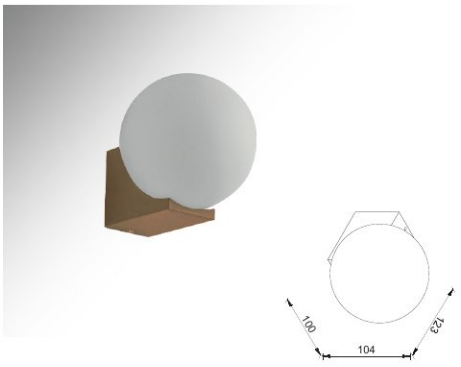

SLO209-1 YENİ new

Gerilim *Voltage*	Frekans *Frequency*	Duy *Lampholder*	Aktif Güç *Active Power*	Işık Akısı *Luminous Flux*
220 V	50 Hz.	G9	-	-

Alüminyum gövde *Aluminium body* | IP 54 | DALI, Dim Seçeneğiyle *with DALI, Dim Options* | 3 Yıl *3 Years*

Gövde Rengi Seçenekleri *Body Color Options* RAL 1019

**Katalogda yer alan tüm ölçü ve teknik değerler nominal değerler olup ±%10 tolerans gösterebilir.* | All dimensions and technical data provided in the catalogue are nominal values and may vary within a ±10% tolerance.

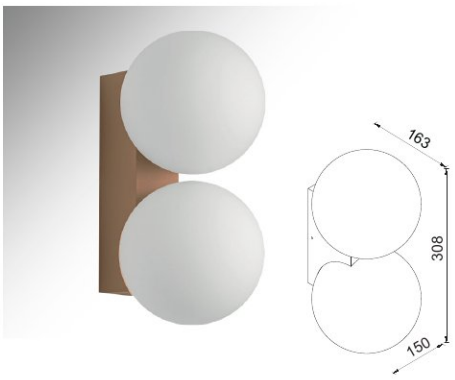

SLO210 YENİ new

Gerilim *Voltage*	Frekans *Frequency*	Duy *Lampholder*	Aktif Güç *Active Power*	Işık Akısı *Luminous Flux*
220 V	50 Hz.	2 x G9	-	-

Alüminyum gövde *Aluminium body* | IP 54 | DALI, Dim Seçeneğiyle *with DALI, Dim Options* | 3 Yıl *3 Years*

Gövde Rengi Seçenekleri *Body Color Options* RAL 1019

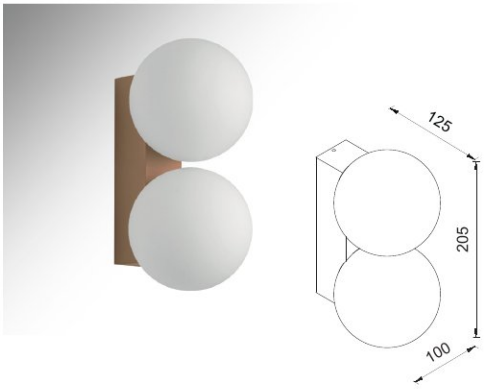

SLO210-1 YENİ new

Gerilim *Voltage*	Frekans *Frequency*	Duy *Lampholder*	Aktif Güç *Active Power*	Işık Akısı *Luminous Flux*
220 V	50 Hz.	2 x G9	-	-

Alüminyum gövde *Aluminium body* | IP 54 | DALI, Dim Seçeneğiyle *with DALI, Dim Options* | 3 Yıl *3 Years*

Gövde Rengi Seçenekleri *Body Color Options* RAL 1019

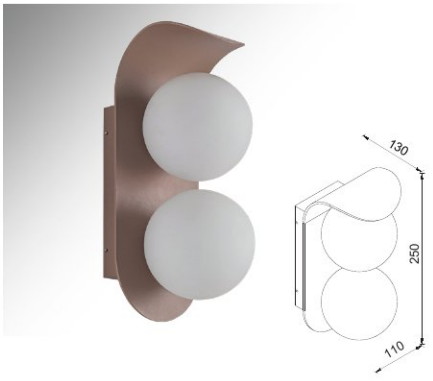

SLO211 YENİ new

Gerilim *Voltage*	Frekans *Frequency*	Duy *Lampholder*	Aktif Güç *Active Power*	Işık Akısı *Luminous Flux*
220 V	50 Hz.	2 x G9	-	-

Alüminyum gövde *Aluminium body* | IP 54 | DALI, Dim Seçeneğiyle *with DALI, Dim Options* | 3 Yıl *3 Years*

Gövde Rengi Seçenekleri *Body Color Options* ADB 941380 61CH

**Katalogda yer alan tüm ölçü ve teknik değerler nominal değerler olup ±%10 tolerans gösterebilir.* | All dimensions and technical data provided in the catalogue are nominal values and may vary within a ±10% tolerance.

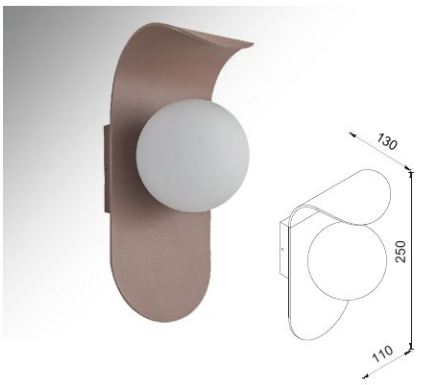

SLO212 YENİ new

Gerilim *Voltage*	Frekans *Frequency*	Duy *Lampholder*	Aktif Güç *Active Power*	Işık Akısı *Luminous Flux*
220 V	50 Hz.	G9	-	-

Alüminyum gövde *Aluminium body* | IP 54 | DALI, Dim Seçeneğiyle *with DALI, Dim Options* | 3 Yıl *3 Years*

Gövde Rengi Seçenekleri *Body Color Options* ADB 941380 61CH

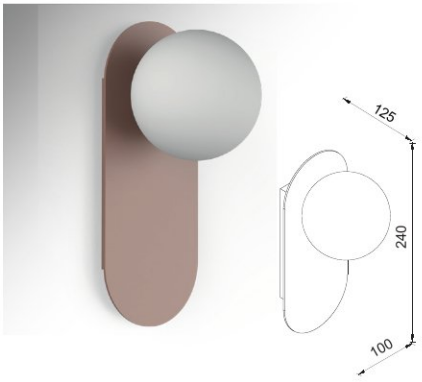

SLO213 YENİ new

Gerilim *Voltage*	Frekans *Frequency*	Duy *Lampholder*	Aktif Güç *Active Power*	Işık Akısı *Luminous Flux*
220 V	50 Hz.	G9	-	-

Alüminyum gövde *Aluminium body* | IP 54 | DALI, Dim Seçeneğiyle *with DALI, Dim Options* | 3 Yıl *3 Years*

Gövde Rengi Seçenekleri *Body Color Options* ADB 941380 61CH

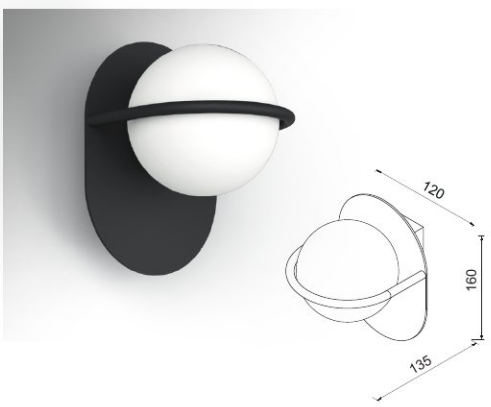

SLO214 YENİ new

Gerilim *Voltage*	Frekans *Frequency*	Duy *Lampholder*	Aktif Güç *Active Power*	Işık Akısı *Luminous Flux*
220 V	50 Hz.	G9	-	-

Alüminyum gövde *Aluminium body* | IP 54 | DALI, Dim Seçeneğiyle *with DALI, Dim Options* | 3 Yıl *3 Years*

Gövde Rengi Seçenekleri *Body Color Options* Siyah *Black*

**Katalogda yer alan tüm ölçü ve teknik değerler nominal değerler olup ±%10 tolerans gösterebilir.* | All dimensions and technical data provided in the catalogue are nominal values and may vary within a ±10% tolerance.

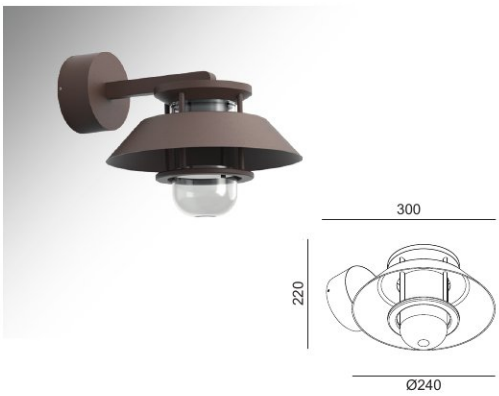

SLO215 YENİ new

Gerilim *Voltage*	Frekans *Frequency*	Aktif Güç *Active Power*	Işık Akısı *Luminous Flux*
220 V	50 Hz.	12 W	600 lm

Alüminyum gövde *Aluminium body* | CRI 80 | CRI 90 | 220-240V | IP 54 | DALI, Dim Seçeneğiyle *with DALI, Dim Options* | 3 Yıl *3 Years*

2700K 3000K 4000K 6500K

Gövde Rengi Seçenekleri *Body Color Options* COFFEE

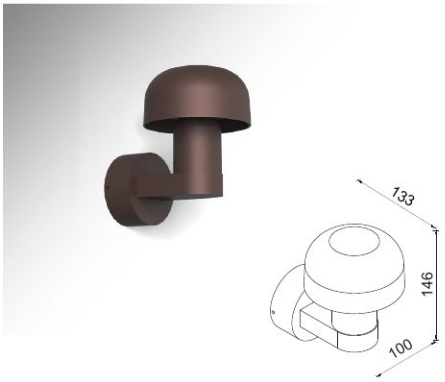

SLO216 YENİ new

Gerilim *Voltage*	Frekans *Frequency*	Aktif Güç *Active Power*	Işık Akısı *Luminous Flux*
220 V	50 Hz.	6 W	300 lm

Alüminyum gövde *Aluminium body* | CRI 80 | CRI 90 | 220-240V | IP 54 | DALI, Dim Seçeneğiyle *with DALI, Dim Options* | 3 Yıl *3 Years*

2700K 3000K 4000K 6500K

Gövde Rengi Seçenekleri *Body Color Options* COFFEE



SLO217 YENİ new

Gerilim *Voltage*	Frekans *Frequency*	Aktif Güç *Active Power*	Işık Akısı *Luminous Flux*
220 V	50 Hz.	8 W	580 lm

Alüminyum gövde *Aluminium body* | CRI 80 | CRI 90 | 220-240V | IP 54 | DALI, Dim Seçeneğiyle *with DALI, Dim Options* | 3 Yıl *3 Years*

2700K 3000K 4000K 6500K

Gövde Rengi Seçenekleri *Body Color Options* Siyah *Black* COFFEE

**Katalogda yer alan tüm ölçü ve teknik değerler nominal değerler olup ±%10 tolerans gösterebilir.* | All dimensions and technical data provided in the catalogue are nominal values and may vary within a ±10% tolerance.



SLO218 YENİ new

Gerilim *Voltage*	Frekans *Frequency*	Aktif Güç *Active Power*	Işık Akısı *Luminous Flux*
220 V	50 Hz.	6 W	480 lm

Alüminyum gövde *Aluminium body* | CRI 80 | CRI 90 | 220-240V | IP 54 | DALI, Dim Seçeneğiyle *with DALI, Dim Options* | 3 Yıl *3 Years*

2700K 3000K 4000K 6500K

Gövde Rengi Seçenekleri *Body Color Options*: Siyah *Black*, RAL 2013



SLO219 YENİ new

Gerilim *Voltage*	Frekans *Frequency*	Aktif Güç *Active Power*	Işık Akısı *Luminous Flux*
220 V	50 Hz.	5 W	300 lm

Alüminyum gövde *Aluminium body* | CRI 80 | CRI 90 | 220-240V | IP 54 | DALI, Dim Seçeneğiyle *with DALI, Dim Options* | 3 Yıl *3 Years*

2700K 3000K 4000K 6500K

Gövde Rengi Seçenekleri *Body Color Options*: Beyaz *White*



SLO220 YENİ new

Gerilim *Voltage*	Frekans *Frequency*	Aktif Güç *Active Power*	Işık Akısı *Luminous Flux*
220 V	50 Hz.	5 W	300 lm

Alüminyum gövde *Aluminium body* | CRI 80 | CRI 90 | 220-240V | IP 54 | DALI, Dim Seçeneğiyle *with DALI, Dim Options* | 3 Yıl *3 Years*

2700K 3000K 4000K 6500K

Gövde Rengi Seçenekleri *Body Color Options*: Beyaz *White*

**Katalogda yer alan tüm ölçü ve teknik değerler nominal değerler olup ±%10 tolerans gösterebilir.* | All dimensions and technical data provided in the catalogue are nominal values and may vary within a ±10% tolerance.

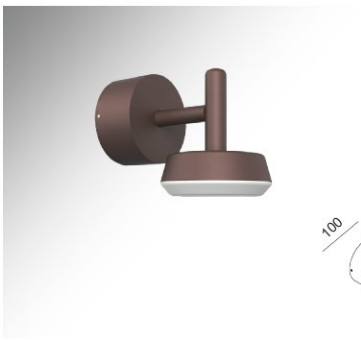

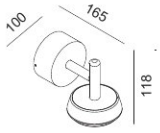

SLO221 YENİ new

Gerilim *Voltage*	Frekans *Frequency*	Aktif Güç *Active Power*	Işık Akısı *Luminous Flux*
220 V	50 Hz.	8 W	420 lm

Alüminyum gövde *Aluminium body* | CRI 80 | CRI 90 | 220-240V | IP 54 | DALI, Dim Seçeneğiyle *with DALI, Dim Options* | 3 Yıl *3 Years*

2700K 3000K 4000K 6500K

Gövde Rengi Seçenekleri *Body Color Options* COFFEE



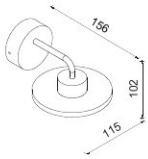

SLO222 YENİ new

Gerilim *Voltage*	Frekans *Frequency*	Aktif Güç *Active Power*	Işık Akısı *Luminous Flux*
220 V	50 Hz.	4 W	240 lm

Alüminyum gövde *Aluminium body* | CRI 80 | CRI 90 | 220-240V | IP 54 | DALI, Dim Seçeneğiyle *with DALI, Dim Options* | 3 Yıl *3 Years*

2700K 3000K 4000K 6500K

Gövde Rengi Seçenekleri *Body Color Options* COFFEE



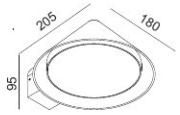

SLO223 YENİ new

Gerilim *Voltage*	Frekans *Frequency*	Aktif Güç *Active Power*	Işık Akısı *Luminous Flux*
220 V	50 Hz.	12 W	760 lm

Alüminyum gövde *Aluminium body* | CRI 80 | CRI 90 | 220-240V | IP 54 | DALI, Dim Seçeneğiyle *with DALI, Dim Options* | 3 Yıl *3 Years*

2700K 3000K 4000K 6500K

Gövde Rengi Seçenekleri *Body Color Options* COFFEE

**Katalogda yer alan tüm ölçü ve teknik değerler nominal değerler olup ±%10 tolerans gösterebilir.* | All dimensions and technical data provided in the catalogue are nominal values and may vary within a ±10% tolerance.

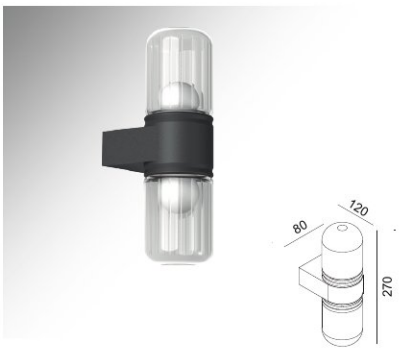

SLO224 YENİ new

Gerilim *Voltage*	Frekans *Frequency*	Aktif Güç *Active Power*	Işık Akısı *Luminous Flux*
220 V	50 Hz.	2 x 4 W	420 lm

Alüminyum gövde *Aluminium body* | CRI 80 | CRI 90 | 220-240V | IP 54 | DALI, Dim Seçeneğiyle *with DALI, Dim Options* | 3 Yıl *3 Years*

2700K 3000K 4000K 6500K

Gövde Rengi Seçenekleri *Body Color Options* Siyah *Black*

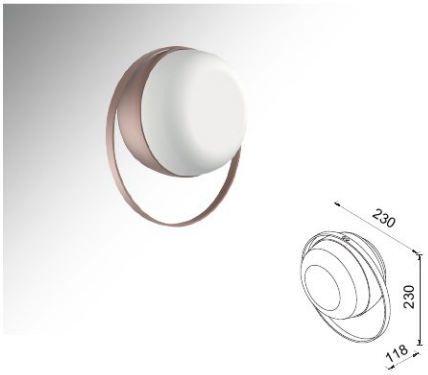

SLO225 YENİ new

Gerilim *Voltage*	Frekans *Frequency*	Aktif Güç *Active Power*	Işık Akısı *Luminous Flux*
220 V	50 Hz.	12 W	700 lm

Alüminyum gövde *Aluminium body* | CRI 80 | CRI 90 | 220-240V | IP 54 | DALI, Dim Seçeneğiyle *with DALI, Dim Options* | 3 Yıl *3 Years*

2700K 3000K 4000K 6500K

Gövde Rengi Seçenekleri *Body Color Options* RAL 2013 | ADB 941380 61CH | RAL 1019

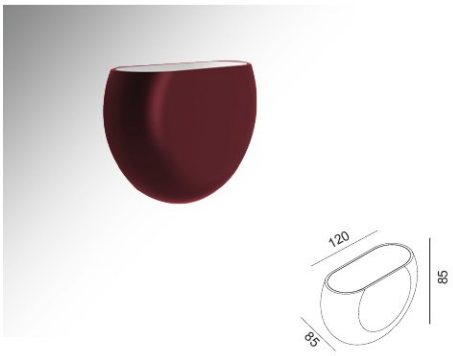

SLO226 YENİ new

Gerilim *Voltage*	Frekans *Frequency*	Aktif Güç *Active Power*	Işık Akısı *Luminous Flux*
220 V	50 Hz.	7,5 W	430 lm

Alüminyum gövde *Aluminium body* | CRI 80 | CRI 90 | 220-240V | IP 54 | DALI, Dim Seçeneğiyle *with DALI, Dim Options* | 3 Yıl *3 Years*

2700K 3000K 4000K 6500K

Gövde Rengi Seçenekleri *Body Color Options* RAL 2013

**Katalogda yer alan tüm ölçü ve teknik değerler nominal değerler olup ±%10 tolerans gösterebilir.* | All dimensions and technical data provided in the catalogue are nominal values and may vary within a ±10% tolerance.

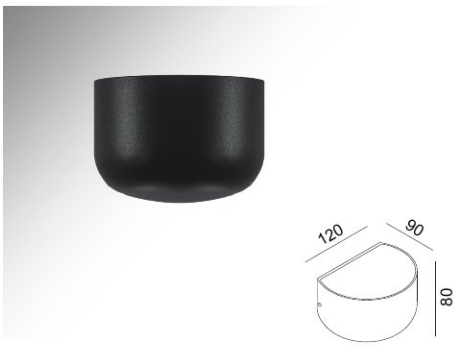

SLO227 YENİ new

Gerilim *Voltage*	Frekans *Frequency*	Aktif Güç *Active Power*	Işık Akısı *Luminous Flux*
220 V	50 Hz.	7,5 W	385 lm

Alüminyum gövde *Aluminium body* | CRI 80 | CRI 90 | 220-240V | IP 54 | DALI, Dim Seçeneğiyle *with DALI, Dim Options* | 3 Yıl *3 Years*

2700K 3000K 4000K 6500K

Gövde Rengi Seçenekleri *Body Color Options* RAL 2013 Siyah *Black*

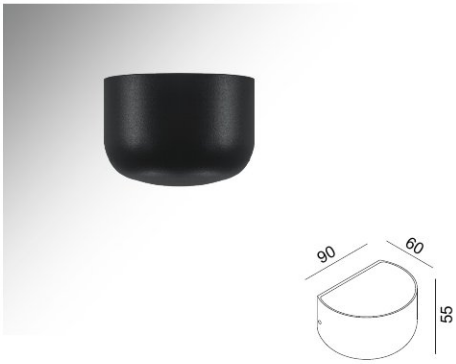

SLO227-1 YENİ new

Gerilim *Voltage*	Frekans *Frequency*	Aktif Güç *Active Power*	Işık Akısı *Luminous Flux*
220 V	50 Hz.	4,5 W	190 lm

Alüminyum gövde *Aluminium body* | CRI 80 | CRI 90 | 220-240V | IP 54 | DALI, Dim Seçeneğiyle *with DALI, Dim Options* | 3 Yıl *3 Years*

2700K 3000K 4000K 6500K

Gövde Rengi Seçenekleri *Body Color Options* ADB 941380 61CH RAL 1019

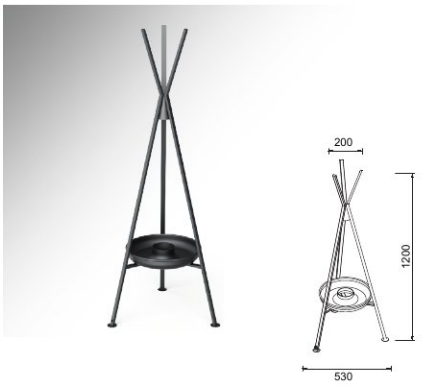

SLO228 YENİ new

Gerilim *Voltage*	Frekans *Frequency*	Aktif Güç *Active Power*	Işık Akısı *Luminous Flux*
220 V	50 Hz.	24 W	1200 lm

Alüminyum gövde *Aluminium body* | CRI 80 | CRI 90 | 220-240V | IP 54 | DALI, Dim Seçeneğiyle *with DALI, Dim Options* | 3 Yıl *3 Years*

2700K 3000K 4000K 6500K

Gövde Rengi Seçenekleri *Body Color Options* Siyah *Black*

**Katalogda yer alan tüm ölçü ve teknik değerler nominal değerler olup ±%10 tolerans gösterebilir.* | All dimensions and technical data provided in the catalogue are nominal values and may vary within a ±10% tolerance.



SLO229 YENİ new

Gerilim *Voltage*	Frekans *Frequency*	Aktif Güç *Active Power*	Işık Akısı *Luminous Flux*
220 V	50 Hz.	5 W	300 lm

Alüminyum gövde *Aluminium body* | CRI 80 | CRI 90 | 220-240V | IP 65 | DALI, Dim Seçeneğiyle *with DALI, Dim Options* | 3 Yıl *3 Years*

2700K 3000K 4000K 6500K

Gövde Rengi Seçenekleri *Body Color Options* COFFEE



SLO230 YENİ new

Gerilim *Voltage*	Frekans *Frequency*	Aktif Güç *Active Power*	Işık Akısı *Luminous Flux*
220 V	50 Hz.	6 W	360 lm

Alüminyum gövde *Aluminium body* | CRI 80 | CRI 90 | 220-240V | IP 65 | DALI, Dim Seçeneğiyle *with DALI, Dim Options* | 3 Yıl *3 Years*

2700K 3000K 4000K 6500K

Gövde Rengi Seçenekleri *Body Color Options* COFFEE



SLO231 YENİ new

Gerilim *Voltage*	Frekans *Frequency*	Aktif Güç *Active Power*	Işık Akısı *Luminous Flux*
220 V	50 Hz.	6 W	180 lm

Alüminyum gövde *Aluminium body* | CRI 80 | CRI 90 | 220-240V | IP 54 | DALI, Dim Seçeneğiyle *with DALI, Dim Options* | 3 Yıl *3 Years*

2700K 3000K 4000K 6500K

Gövde Rengi Seçenekleri *Body Color Options* COFFEE

**Katalogda yer alan tüm ölçü ve teknik değerler nominal değerler olup ±%10 tolerans gösterebilir.* | All dimensions and technical data provided in the catalogue are nominal values and may vary within a ±10% tolerance.



SLO232 YENİ new

Gerilim *Voltage*	Frekans *Frequency*	Aktif Güç *Active Power*	Işık Akısı *Luminous Flux*
220 V	50 Hz.	10 W	680 lm

Alüminyum gövde *Aluminium body* | CRI 80 | CRI 90 | 220-240V | IP 65 | DALI, Dim Seçeneğiyle *with DALI, Dim Options* | 3 Yıl *3 Years*

2700K 3000K 4000K 6500K

Gövde Rengi Seçenekleri *Body Color Options* Siyah *Black*

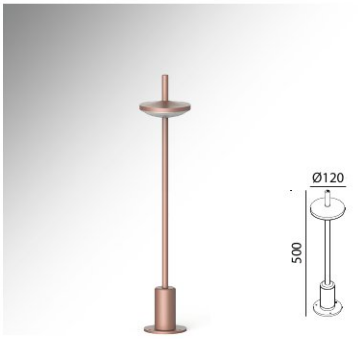

SLO233 YENİ new

Gerilim *Voltage*	Frekans *Frequency*	Aktif Güç *Active Power*	Işık Akısı *Luminous Flux*
220 V	50 Hz.	10 W	680 lm

Alüminyum gövde *Aluminium body* | CRI 80 | CRI 90 | 220-240V | IP 65 | DALI, Dim Seçeneğiyle *with DALI, Dim Options* | 3 Yıl *3 Years*

2700K 3000K 4000K 6500K

Gövde Rengi Seçenekleri *Body Color Options* ADB 941380 61CH



SLO234 YENİ new

Gerilim *Voltage*	Frekans *Frequency*	Aktif Güç *Active Power*	Işık Akısı *Luminous Flux*
220 V	50 Hz.	8 W	420 lm

Alüminyum gövde *Aluminium body* | CRI 80 | CRI 90 | 220-240V | IP 65 | DALI, Dim Seçeneğiyle *with DALI, Dim Options* | 3 Yıl *3 Years*

2700K 3000K 4000K 6500K

Gövde Rengi Seçenekleri *Body Color Options* Siyah *Black*

**Katalogda yer alan tüm ölçü ve teknik değerler nominal değerler olup ±%10 tolerans gösterebilir.* | All dimensions and technical data provided in the catalogue are nominal values and may vary within a ±10% tolerance.



SLO235 YENİ new

Gerilim *Voltage*	Frekans *Frequency*	Aktif Güç *Active Power*	Işık Akısı *Luminous Flux*
220 V	50 Hz.	8 W	420 lm

Alüminyum gövde *Aluminium body* | CRI 80 | CRI 90 | 220-240V | IP 65 | DALI, Dim Seçeneğiyle *with DALI, Dim Options* | 3 Yıl *3 Years*

2700K 3000K 4000K 6500K

Gövde Rengi Seçenekleri *Body Color Options* Siyah *Black*



SLO236 YENİ new

Gerilim *Voltage*	Frekans *Frequency*	Aktif Güç *Active Power*	Işık Akısı *Luminous Flux*
220 V	50 Hz.	6 W	360 lm

Alüminyum gövde *Aluminium body* | CRI 80 | CRI 90 | 220-240V | IP 65 | DALI, Dim Seçeneğiyle *with DALI, Dim Options* | 3 Yıl *3 Years*

2700K 3000K 4000K 6500K

Gövde Rengi Seçenekleri *Body Color Options* COFFEE



SLO237 YENİ new

Gerilim *Voltage*	Frekans *Frequency*	Aktif Güç *Active Power*	Işık Akısı *Luminous Flux*
220 V	50 Hz.	6 W	360 lm

Alüminyum gövde *Aluminium body* | CRI 80 | CRI 90 | 220-240V | IP 54 | DALI, Dim Seçeneğiyle *with DALI, Dim Options* | 3 Yıl *3 Years*

2700K 3000K 4000K 6500K

Gövde Rengi Seçenekleri *Body Color Options* COFFEE

**Katalogda yer alan tüm ölçü ve teknik değerler nominal değerler olup ±%10 tolerans gösterebilir.* | All dimensions and technical data provided in the catalogue are nominal values and may vary within a ±10% tolerance.



SLO238 YENİ new

Gerilim *Voltage*	Frekans *Frequency*	Aktif Güç *Active Power*	Işık Akısı *Luminous Flux*
220 V	50 Hz.	15 W	900 lm

Alüminyum gövde *Aluminium body* | CRI 80 | CRI 90 | 220-240V | IP 65 | DALI, Dim Seçeneğiyle *with DALI, Dim Options* | 3 Yıl *3 Years*

2700K 3000K 4000K 6500K

Gövde Rengi Seçenekleri *Body Color Options* Siyah *Black* | Beyaz *White* | Kırmızı *Red*



SLO239 YENİ new

Gerilim *Voltage*	Frekans *Frequency*	Aktif Güç *Active Power*	Işık Akısı *Luminous Flux*
220 V	50 Hz.	5 W	300 lm

Alüminyum gövde *Aluminium body* | CRI 80 | CRI 90 | 220-240V | IP 65 | DALI, Dim Seçeneğiyle *with DALI, Dim Options* | 3 Yıl *3 Years*

2700K 3000K 4000K 6500K

Gövde Rengi Seçenekleri *Body Color Options* Siyah *Black* | Beyaz *White* | Kırmızı *Red*



SLO240 YENİ new

Gerilim *Voltage*	Frekans *Frequency*	Aktif Güç *Active Power*	Işık Akısı *Luminous Flux*
220 V	50 Hz.	16 W	1100 lm

Alüminyum gövde *Aluminium body* | CRI 80 | CRI 90 | 220-240V | IP 65 | DALI, Dim Seçeneğiyle *with DALI, Dim Options* | 3 Yıl *3 Years*

2700K 3000K 4000K 6500K

Gövde Rengi Seçenekleri *Body Color Options* Siyah *Black*

**Katalogda yer alan tüm ölçü ve teknik değerler nominal değerler olup ±%10 tolerans gösterebilir.* | All dimensions and technical data provided in the catalogue are nominal values and may vary within a ±10% tolerance.



SLO241 YENİ new

Gerilim *Voltage*	Frekans *Frequency*	Aktif Güç *Active Power*	Işık Akısı *Luminous Flux*
220 V	50 Hz.	12 W	850 lm

Alüminyum gövde *Aluminium body* | CRI 80 | CRI 90 | 220-240V | IP 65 | DALI, Dim Seçeneğiyle *with DALI, Dim Options* | 3 Yıl *3 Years*

2700K 3000K 4000K 6500K

Gövde Rengi Seçenekleri *Body Color Options* Siyah *Black*



SLO246 YENİ new

Gerilim *Voltage*	Frekans *Frequency*	Aktif Güç *Active Power*	Işık Akısı *Luminous Flux*
220 V	50 Hz.	8 W	590 lm

Alüminyum gövde *Aluminium body* | CRI 80 | CRI 90 | 220-240V | IP 65 | DALI, Dim Seçeneğiyle *with DALI, Dim Options* | 3 Yıl *3 Years*

2700K 3000K 4000K 6500K

Gövde Rengi Seçenekleri *Body Color Options* Siyah *Black*



SLO242 YENİ new

Gerilim *Voltage*	Frekans *Frequency*	Aktif Güç *Active Power*	Işık Akısı *Luminous Flux*
220 V	50 Hz.	20 W	590 lm

Alüminyum gövde *Aluminium body* | CRI 80 | CRI 90 | 220-240V | IP 65 | DALI, Dim Seçeneğiyle *with DALI, Dim Options* | 3 Yıl *3 Years*

2700K 3000K 4000K 6500K

Gövde Rengi Seçenekleri *Body Color Options* Siyah *Black*

**Katalogda yer alan tüm ölçü ve teknik değerler nominal değerler olup ±%10 tolerans gösterebilir.* | All dimensions and technical data provided in the catalogue are nominal values and may vary within a ±10% tolerance.



SLO243 YENİ new

Gerilim *Voltage*	Frekans *Frequency*	Aktif Güç *Active Power*	Işık Akısı *Luminous Flux*
220 V	50 Hz.	12 W	460 lm

Alüminyum gövde *Aluminium body* | CRI 80 | CRI 90 | 220-240V | IP 65 | DALI, Dim Seçeneğiyle *with DALI, Dim Options* | 3 Yıl *3 Years*

2700K 3000K 4000K 6500K

Gövde Rengi Seçenekleri *Body Color Options* Siyah *Black*



SLO244 YENİ new

Gerilim *Voltage*	Frekans *Frequency*	Aktif Güç *Active Power*	Işık Akısı *Luminous Flux*
220 V	50 Hz.	12 W	720 lm

Alüminyum gövde *Aluminium body* | CRI 80 | CRI 90 | 220-240V | IP 54 | DALI, Dim Seçeneğiyle *with DALI, Dim Options* | 3 Yıl *3 Years*

2700K 3000K 4000K 6500K

Gövde Rengi Seçenekleri *Body Color Options* Siyah *Black*



SLO245 YENİ new

Gerilim *Voltage*	Frekans *Frequency*	Aktif Güç *Active Power*	Işık Akısı *Luminous Flux*
220 V	50 Hz.	12 W	720 lm

Alüminyum gövde *Aluminium body* | CRI 80 | CRI 90 | 220-240V | IP 54 | DALI, Dim Seçeneğiyle *with DALI, Dim Options* | 3 Yıl *3 Years*

2700K 3000K 4000K 6500K

Gövde Rengi Seçenekleri *Body Color Options* Siyah *Black*

**Katalogda yer alan tüm ölçü ve teknik değerler nominal değerler olup ±%10 tolerans gösterebilir.* | All dimensions and technical data provided in the catalogue are nominal values and may vary within a ±10% tolerance.



SLO247 YENİ new

Gerilim *Voltage*	Frekans *Frequency*	Aktif Güç *Active Power*	Işık Akısı *Luminous Flux*
220 V	50 Hz.	6 W	250 lm

Alüminyum gövde *Aluminium body* | CRI 80 | CRI 90 | 220-240V | IP 65 | DALI, Dim Seçeneğiyle *with DALI, Dim Options* | 3 Yıl *3 Years*

2700K 3000K 4000K 6500K

Gövde Rengi Seçenekleri *Body Color Options* COFFEE



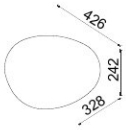

SLO248-1 YENİ new

Gerilim *Voltage*	Frekans *Frequency*	Duy *Lampholder*	Aktif Güç *Active Power*	Işık Akısı *Luminous Flux*
220 V	50 Hz.	E27	-	-

CRI 80 | CRI 90 | 220-240V | IP 65 | DALI, Dim Seçeneğiyle *with DALI, Dim Options*

2700K 3000K 4000K 6500K

3 Yıl *3 Years*

Gövde Rengi Seçenekleri *Body Color Options* Beyaz *White*



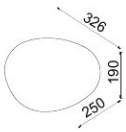

SLO248-2 YENİ new

Gerilim *Voltage*	Frekans *Frequency*	Duy *Lampholder*	Aktif Güç *Active Power*	Işık Akısı *Luminous Flux*
220 V	50 Hz.	E27	-	-

CRI 80 | CRI 90 | 220-240V | IP 65 | DALI, Dim Seçeneğiyle *with DALI, Dim Options*

2700K 3000K 4000K 6500K

3 Yıl *3 Years*

Gövde Rengi Seçenekleri *Body Color Options* Beyaz *White*

**Katalogda yer alan tüm ölçü ve teknik değerler nominal değerler olup ±%10 tolerans gösterebilir.* | All dimensions and technical data provided in the catalogue are nominal values and may vary within a ±10% tolerance.

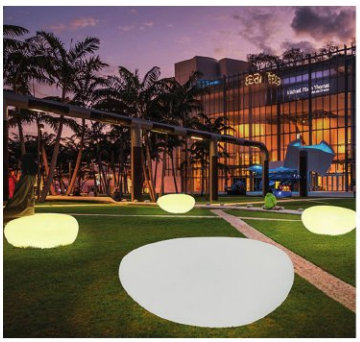

SLO248-3 YENİ new

Gerilim *Voltage*	Frekans *Frequency*	Duy *Lampholder*	Aktif Güç *Active Power*	Işık Akısı *Luminous Flux*
220 V	50 Hz.	E27	-	-

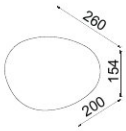

CRI 80 CRI 90 220-240V IP 65 DALI, Dim Seçeneğiyle *with DALI, Dim Options*

2700K 3000K 4000K 6500K

3 Yıl *3 Years*

Gövde Rengi Seçenekleri *Body Color Options* ☐ Beyaz *White*



SLO249-1 YENİ new

Gerilim *Voltage*	Frekans *Frequency*	Aktif Güç *Active Power*	Işık Akısı *Luminous Flux*
220 V	50 Hz.	-	-

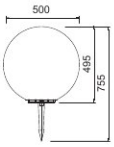

CRI 80 CRI 90 220-240V IP 65 DALI, Dim Seçeneğiyle *with DALI, Dim Options*

2700K 3000K 4000K 6500K

3 Yıl *3 Years*

Gövde Rengi Seçenekleri *Body Color Options* ☐ Beyaz *White*



SLO249-2 YENİ new

Gerilim *Voltage*	Frekans *Frequency*	Aktif Güç *Active Power*	Işık Akısı *Luminous Flux*
220 V	50 Hz.	-	-

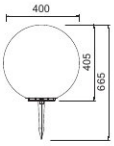

CRI 80 CRI 90 220-240V IP 65 DALI, Dim Seçeneğiyle *with DALI, Dim Options*

2700K 3000K 4000K 6500K

3 Yıl *3 Years*

Gövde Rengi Seçenekleri *Body Color Options* ☐ Beyaz *White*

**Katalogda yer alan tüm ölçü ve teknik değerler nominal değerler olup ±%10 tolerans gösterebilir.* | All dimensions and technical data provided in the catalogue are nominal values and may vary within a ±10% tolerance.



SLO249-3 YENİ new

Gerilim *Voltage*	Frekans *Frequency*	Aktif Güç *Active Power*	Işık Akısı *Luminous Flux*
220 V	50 Hz.	-	-

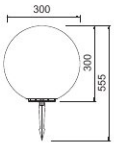

CRI 80 CRI 90 220-240V IP 65 DALI, Dim Seçeneğiyle *with DALI, Dim Options*

2700K 3000K 4000K 6500K

3 Yıl *3 Years*

Gövde Rengi Seçenekleri *Body Color Options* Beyaz *White*



SLO250-1 YENİ new

Gerilim *Voltage*	Frekans *Frequency*	Aktif Güç *Active Power*	Işık Akısı *Luminous Flux*
220 V	50 Hz.	-	-

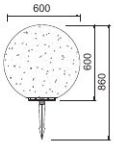

CRI 80 CRI 90 220-240V IP 65 DALI, Dim Seçeneğiyle *with DALI, Dim Options*

2700K 3000K 4000K 6500K

3 Yıl *3 Years*

Gövde Rengi Seçenekleri *Body Color Options* Doris Grey



SLO250-2 YENİ new

Gerilim *Voltage*	Frekans *Frequency*	Aktif Güç *Active Power*	Işık Akısı *Luminous Flux*
220 V	50 Hz.	-	-

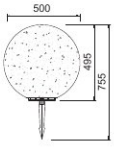

CRI 80 CRI 90 220-240V IP 65 DALI, Dim Seçeneğiyle *with DALI, Dim Options*

2700K 3000K 4000K 6500K

3 Yıl *3 Years*

Gövde Rengi Seçenekleri *Body Color Options* Doris Grey

**Katalogda yer alan tüm ölçü ve teknik değerler nominal değerler olup ±%10 tolerans gösterebilir.* | All dimensions and technical data provided in the catalogue are nominal values and may vary within a ±10% tolerance.



SLO250-3 YENİ new

Gerilim *Voltage*	Frekans *Frequency*	Aktif Güç *Active Power*	Işık Akısı *Luminous Flux*
220 V	50 Hz.	-	-

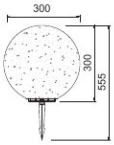

CRI 80 | CRI 90 | 220-240V | IP 65 | DALI, Dim Seçeneğiyle *with DALI, Dim Options* | 2700K 3000K 4000K 6500K | 3 Yıl *3 Years*

Gövde Rengi Seçenekleri *Body Color Options* Doris Grey



SLO251 YENİ new

Fiyat *Price*
12,50 $

**Katalogda yer alan tüm ölçü ve teknik değerler nominal değerler olup ±%10 tolerans gösterebilir.* | All dimensions and technical data provided in the catalogue are nominal values and may vary within a ±10% tolerance.

SoulLight

Dış Mekan Ürünleri Kataloğu 2026

Burcu İlhan
Founder

T +90 533 281 11 29
E burcu@soullight.com.tr